KLT-DMT-AR0234 V1.0 IR940S

2.3MP OnSemi AR0234 Globaler Verschluss MIPI 940nm Globaler Verschluss Autofokus Kameramodul

Vorderansicht

Rückansicht

Spezifikationen

Kameramodul Nr.	**KLT-DMT-AR0234 V1.0 IR940S**
Auflösung	2.3MP
Bildsensor	AR0234 Globaler Verschluss
Sensorart	1/2.6"
Pixel Größe	3.0 um x 3.0 um
EFL	6.03 mm
F.NO	2.10
Pixel	1920 x 1200
Betrachtungswinkel	68.0°(DFOV) 57.0°(HFOV) 35.0°(VFOV)
Linsenabmessungen	18.00 x 18.00 x 23.99 mm
Modulgröße	60.00 x 26.00 mm
Modultyp	Autofokus
Schnittstelle	MIPI
Autofokus-VCM-Treiber-IC	DW9714P
Linsenmodell	KLT-LENS-TRC-20522A18-01
Linsentyp	940 nm IR-Pass
Betriebstemperatur	-30°C to +70°C
Gegenstecker	FH12-24S-0.5SH

www.KaiLapTech.com sales@KaiLapTech.com Tel: (852) 6908 1256 Fax: (852) 3017 6778

All rights reserved @ Kai Lap Technologies Group Ltd. Specifications subject to change without notice.

KLT-DMT-AR0234 V1.0 IR940S

2.3MP OnSemi AR0234 Globaler Verschluss MIPI 940nm Globaler Verschluss Autofokus Kameramodul

Ansicht von oben

Seitenansicht

Untersicht

Gegenstecker

www.KaiLapTech.com sales@KaiLapTech.com Tel: (852) 6908 1256 Fax: (852) 3017 6778

All rights reserved @ Kai Lap Technologies Group Ltd. Specifications subject to change without notice.

Version	Information	Date
V1.0	First Version	11-29-2021

RoHS

PIN	SIGNAL
1	XSHUTDOWN
2	EXTCLK
3	RESET_BAR
4	SDATA
5	SCLK
6	AFVDD 2.8V
7	DOVDD 1.8V
8	DVDD 1.2V
9	AVDD 2.8V
10	AGND
11	CLK_P
12	CLK_N
13	DGND
14	DATA0_P
15	DATA0_N
16	DGND
17	DATA1_P
18	DATA1_N
19	DGND
20	DATA2_P
21	DATA2_N
22	DGND
23	DATA3_P
24	DATA3_N

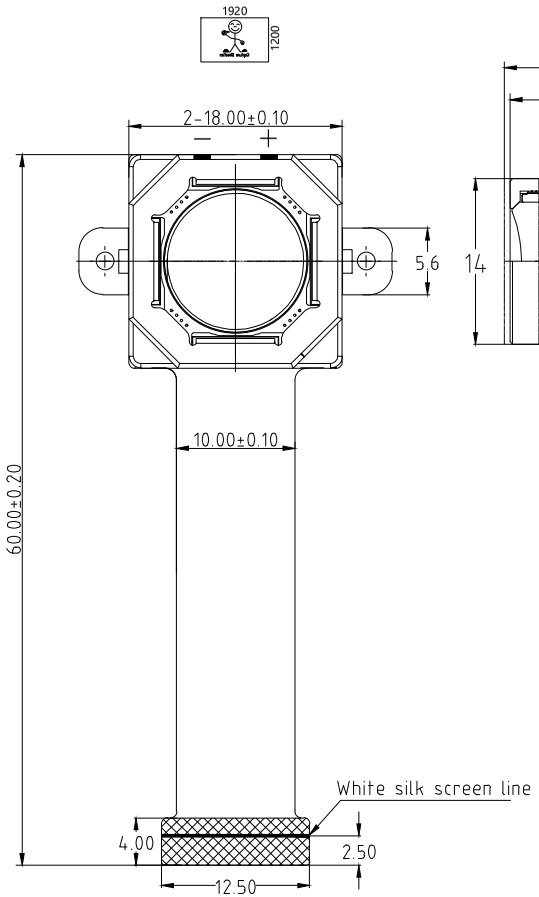

TOP VIEW

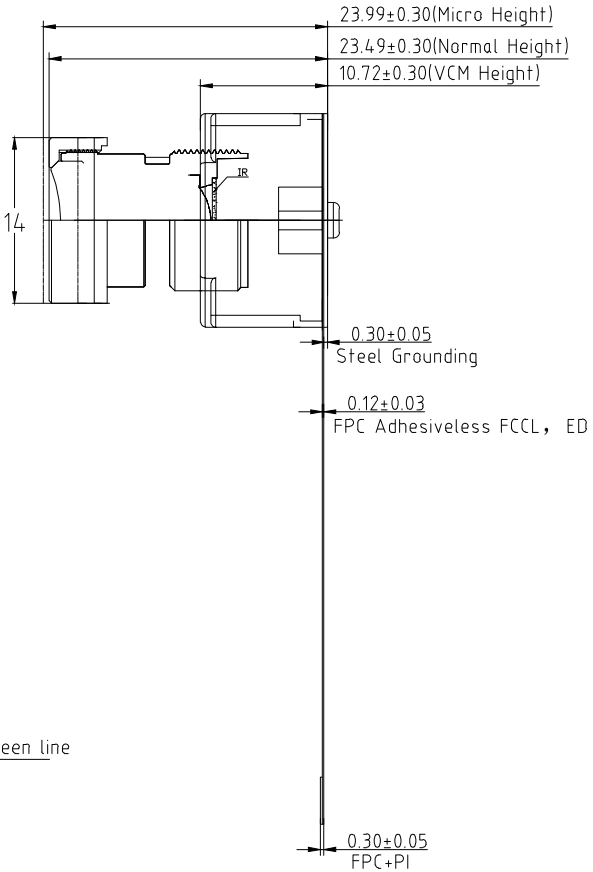

SIDE VIEW

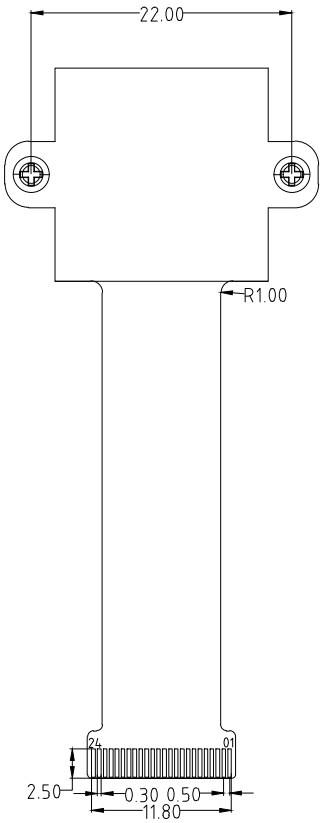

BOTTOM VIEW

NOTE:

1.The device slave address:0x20(write);0x21(r);

2.Driver IC:DW9714P

Parameter:

1、Sensor specification:

Image Sensor: AR0234CSSC00SUKA0-CP

Pixel: 3.0um×3.0um

Lens Type: 1/2.6

Important Voltage Description: DVDD1.2V (external power supply);

2、Lens specification:

FOV: 68°(D);57°(H);35°(V)

F/NO.: 2.1

TV distortion: <-5%

Focal length: 6.03mm

Composition: 2G2P+IR FILTER

IR Cut Coating: 940nm±10nm@50%

Kai Lap Technologies Group Ltd

Designed By	Kevin	Model Name:	KLT-DMT-AR0234 V1.0 IR940S
Checked By	Aouly_Yan	Projection Type: Third Angle	Unit: mm; Material: ----------
			Scale: 1:1; Sheet: 1 of 1; Version: 1/0

Lens Model: KLT-LENS-TRC-20522A18-01

NOTE:
1.All surfaces are AR coated
2.IR Filter SPEC.
Tavg≥92% 440~630nm
Tmin≥88% 440~630nm
T=50% 650~670nm
T<3% 700~1000nm
3.Material applied tally with ROHS standard
4.IR Corrective (Day & Night) : YES

SPECIFICATION	
Sensor Type	AR0234(1/2.6)_1920*1200
Focal Length	6.03mm
Total Length	22.67mm
F/NO	2.1
Mechanical BFL	5.88
Optical FOV(D)	68°(Y=3.39)
Optical FOV(H)	57°(Y=2.88)
Optical FOV(V)	35°(Y=1.8)
TV Distortion	<-5%
Relative Illumination	>59%
Chief Ray Angle	<13°
Construction	2Glass+2Plastic+1 IR

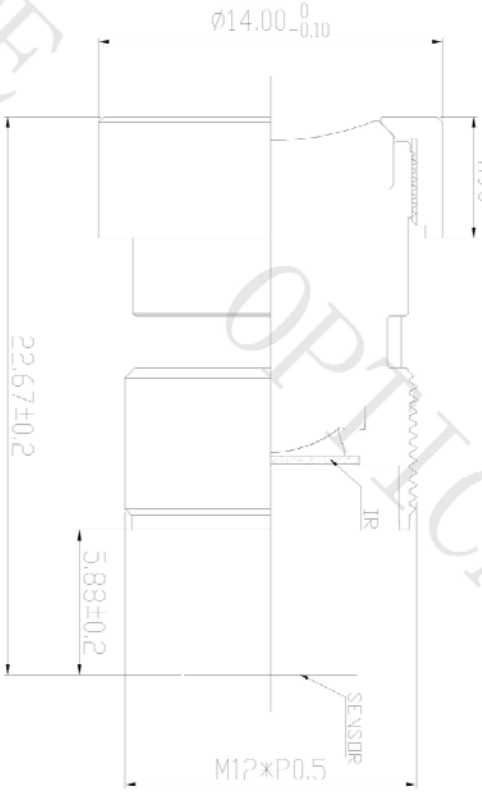

REV	DISCRIPTION	NAME	DATE
1			
2			
3			
4			

	NAME	DATE
DRAWN		
CHECKED		
APPROVED		

PART NAME

VIEW

SCALE 5:1

TRACE OPTICAL

All rights reserved @ Kai Lap Technologies Group Ltd. Specifications subject to change without notice.

DW9714P

Upgraded Conventional AF Driver IC

FEATURES

120mA output driver with 10-bit resolution DAC
Smart Actuator Control (SAC™) modes
Supply voltage (V_{DD}): 2.3V to 4.3V
I/O voltage (V_{IN}): 1.8V to V_{DD}
Fast mode and Fast mode plus I^2C interface compatible
Power On Reset (POR)
Power Down (PD) mode current consumption less than 1uA
Package: 6-pin WLCSP (0.77mm x 1.14mm x 0.30mm)

APPLICATIONS

Mobile camera
Digital still camera
Camcorder
Web camera
Action camera

GENERAL DESCRIPTION

The DW9714P designed for linear control of Voice Coil Motors (VCM). This device is compatible with DW9714. The DW9714P has a single 10-bit DAC with 120mA output current sink capability. This device features SAC™ mode which can minimize the mechanical vibration and achieve very fast mechanical settling time. The SAC™ is protected by patent and registered trademark of DONGWOON ANATECH.

The DW9714P operates from a single 2.3V to 4.3V supply. The internal DAC is controlled via an I^2C serial interface that operates at clock rate up to 1MHz. The I^2C address for the DW9714P is 0x18. The DW9714P offers PD mode with current consumption less than 1uA.

The DW9714P can be used for auto focus applications in mobile cameras, digital still cameras, camcorders, web cameras and action cameras.

TYPICAL APPLICATION CIRCUIT

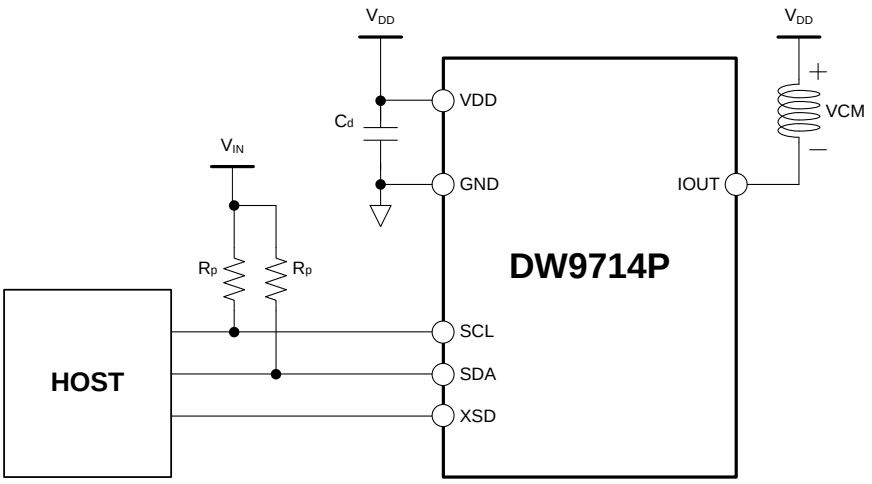

Figure 1. Typical application circuit

The product information in this catalog is for reference only. Please request the Engineering Drawing for the most current and accurate design information.
All non-RoHS products have been discontinued, or will be discontinued soon. Please check the products status on the Hirose website RoHS search at www.hirose-connectors.com, or contact your Hirose sales representative.

0.5mm and 1mm Pitch Connectors For FPC/FFC

FH12 Series

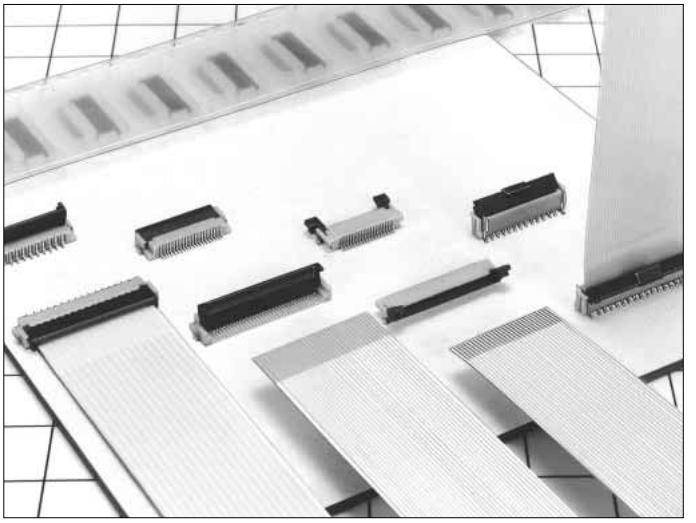

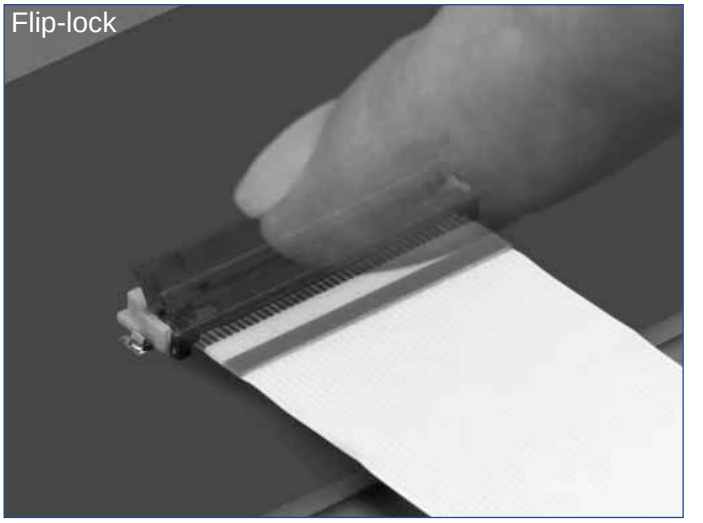

■Features

1. Ease of Use and Space Savings

Only one finger or 6.9N (Newtons) of force is required to lock Hirose's rotational actuator (flip-lock) as compared to using 2 fingers and 39.2N to close a FFC/FPC connector from our competition.

The Flip-Lock design also allows customers to place 2 or more connectors side by side as there is no need to waste additional board space for a side latch.

2. Strengthened Flip-lock Actuator

The standard Flip-Lock requires only 2.0mm height above the board. A strengthened lock lever is available which only requires an additional 0.4mm.

3. Supports Thin FPC (0.18mm)

Hirose does not require double-sided FPC to have any additional strengthening plate or stiffener and can therefore support a thickness of as little as 0.18mm +/- 0.05.

4. Hirose Ensures Reliability

Hirose's patented half tuning fork contacts maintain the required normal force without relying on the connector housing. With our competitor's conventional products the housing walls support the contact force, which does not provide for long-term reliability.

5. Prevention of Solder Bridge

Excess solder cavity absorbs excessive solder and avoids solder bridging.

6. Three different assembly types

FH12 is offered in Top & Bottom Contact and Vertical Mount and offered in both a 0.5mm contact pitch as well as a 1.0mm contact pitch (bottom contact only).

■Applications

Notebook computers, printers, PDAs, digital cameras and other compact devices for interconnecting the main circuit board with the LCD, HDD or other device.

Rotating One-touch Mechanism

①

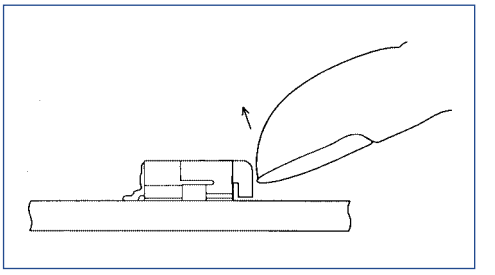

②

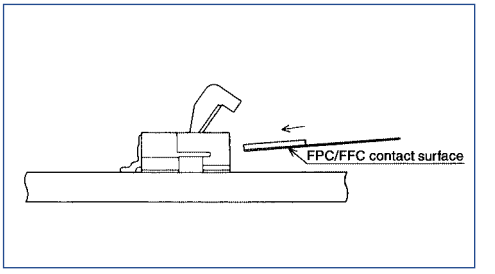

③

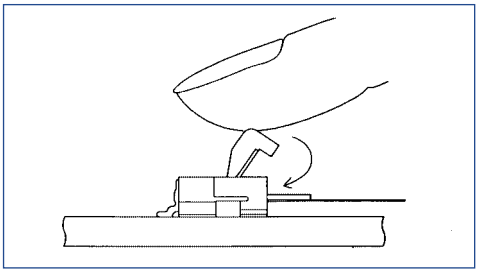

■Product Specifications

Rating	Current rating: 0.5A DC(Note 1) Voltage rating: 50V AC	Operating Temperature Range:−40 to +70℃ (Note 2) Operating Humidity Range:Relative humidity, 90% max. (Not dewed)	Storage Temperature Range:−10 to +50℃ (Note 3) Storage Humidity Range:Relative humidity, 90% max. (Not dewed)

Applicable FPC	t=0.3±0.05 Gold plated	t=0.18 ± 0.05 for FH12F-∗S-0.5SH

Item	Specification	Conditions
1. Insulation resistance	500M ohms minimum	100V DC
2. Withstanding voltage	No flashover or insulation breakdown.	150V AC/1 minute
3. Contact resistance	50m ohms maximum	1mA
4. Durability (Insertion/withdrawal)	Contact resistance: 50m ohms maximum No damage, cracks, or parts dislocation.	20 cycles
5. Vibration	No electrical discontinuity of 1μs or more Contact resistance: 50m ohms maximum. No damage, cracks, or parts dislocation.	Frequency: 10 to 55 Hz, single amplitude of 0.75 mm, 2 hours in each of the 3 directions.
6. Shock	No electrical discontinuity of 1μs or more Contact resistance: 50m ohms maximum. No damage, cracks, or parts dislocation.	Acceleration of 490 m/s², 11 ms duration, sine half-wave waveform, 3 cycles in each of the 3 axis.
7. Humidity(Steady state)	Contact resistance: 50m ohms maximum. Insulation resistance: 50M ohms minimum. No damage, cracks, or parts dislocation.	96 hours at 40℃ and humidity of 90% to 95%
8. Temperature Cycle	Contact resistance: 50m ohms maximum. Insulation resistance: 50M ohms minimum. No damage, cracks, or parts dislocation.	Temperature: -40℃ → 15 to 35℃ → 85℃ → 15 to 35℃, Time: 30 → 5 max. → 30 → 5 max.(minutes) 5 cycles
9.Resistance to Soldering heat	No deformation of components affecting performance.	Reflow: At the recommended temperature profile Manual soldering: 350±5℃ for 3 seconds

Note 1: When passing the current through all of the contacts,use 70% of the current rating.
Note 2: Includes temperature rise caused by current flow.
Note 3: The term "storage" refers to products stored for long period of time prior to mounting and use. Operating Temperature Range and Humidity range covers nonconducting condition of installed connectors in storage, shipment or during transportation.

■Material

Part	Material	Finish	Remarks
Insulator	Polyamide, LCP(60 pos.)	Color : Beige	UL94V-0
Actuator	PPS	Color : Dark brown	
Contact	Phosphor bronze	Gold plated	———
Metal Fittings	Brass	Tin plated	

■Ordering Information

FH12 A - 10 (4) - S A - 0.5 SH (55)

❶ ❷ ❸ ❹ ❺ ❻ ❼ ❽ ❾

❶ Series Name : FH12	❺ Contact alignment: Single
❷ Blank : standard type A : Top contact type S : Type with strengthed flip-lock actuator F : Type with 0.18mm FPC End Thickness	❻ Eccentric direction: Blank : standard type A : Eccentric type ❼ Contacts Pitch : 0.5mm, 1mm
❸ Standard type : Number of contacts Eccentric type : Number of contacts in 0.5mm housing	❽ Contact type SH : SMT horizontal mounting type SV : SMT vertical mounting type
❹ Standard type : Blank Eccentric type : Number of contacts	❾ Plating specification (55) : Gold plated

The product information in this catalog is for reference only. Please request the Engineering Drawing for the most current and accurate design information.
All non-RoHS products have been discontinued, or will be discontinued soon. Please check the products status on the Hirose website RoHS search at www.hirose-connectors.com, or contact your Hirose sales representative.

◆Series Configuration

Pitch	Bottom Contact Type	Top Contact Type	Vertical mounting Type
0.5mm	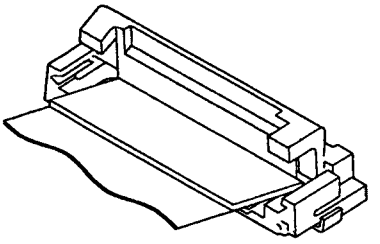 **FH12- ** S-0.5SH** P.12 Number of contacts 6, 8, 10, 11, 12, 13, 14, 15, 16, 17, 18, 19, 20, 22, 24, 25, 26, 28, 30, 32, 33, 34, 35, 36, 40, 45, 50, 53	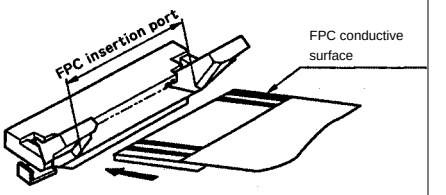 **FH12A- ** S-0.5SH** P.15 Number of contacts 10, 12 ,15, 16, 18, 20, 22, 24, 26, 28, 29, 30, 32, 33, 34, 36, 40, 42, 45, 50	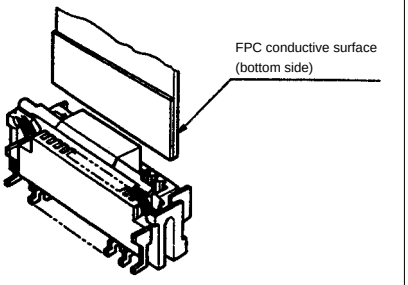 **FH12- ** S-0.5SV** P.16 Number of contacts 10, 12, 13, 15, 16, 17, 18, 20, 22, 24, 26, 30, 32, 33, 34, 36, 40, 45, 49, 50, 60
	Type with Strengthened Lock Lever **FH12S- ** S-0.5SH** P.13 Number of contacts 30, 40, 45, 50, 53		
	Type with 0.18mm FPC End Thickness **FH12F- ** S-0.5SH** P.14 Number of contacts 6, 8, 10, 12, 13, 14, 15, 16, 18, 20, 22, 24, 25, 26, 28, 30, 32, 34, 36, 40		
1mm	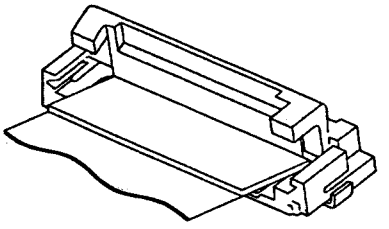 Standard **FH12- ** S-1SH** P.18 Eccentric **FH12- ** (**) SA-1SH** Standard Number of contacts 5, 6, 7, 8, 9, 11, 12,16,17,22,26 Eccentric Number of contacts 4, 6, 8, 10, 11, 14, 19, 24		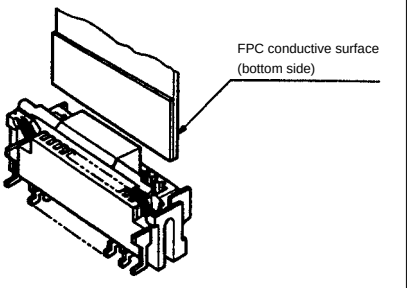 **FH12- ** S-1SV** P.19 Number of contacts 6, 7, 8, 16, 20, 22, 24

■0.5mm Pitch Bottom Contact Type

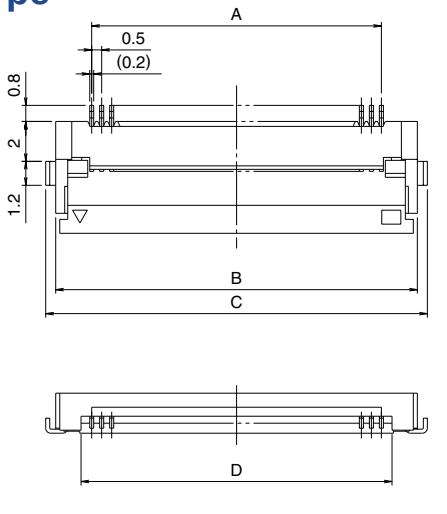

Mated Cross-sectional Diagram

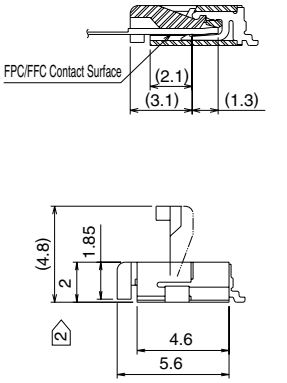

Unit:mm

	Part Number	CL No.	Number of Contacts	A	B	C	D	RoHS
	FH12- 6S-0.5SH(55)	586-0582-5-55	6	2.5	6.1	7.1	3.57	YES
	FH12- 8S-0.5SH(55)	586-0744-5-55	8	3.5	7.1	8.1	4.57	
	FH12-10S-0.5SH(55)	586-0522-3-55	10	4.5	8.1	9.1	5.57	
	FH12-11S-0.5SH(55)	586-0600-5-55	11	5	8.6	9.6	6.07	
	FH12-12S-0.5SH(55)	586-0704-0-55	12	5.5	9.1	10.1	6.57	
	FH12-13S-0.5SH(55)	586-0549-0-55	13	6	9.6	10.6	7.07	
	FH12-14S-0.5SH(55)	586-0533-0-55	14	6.5	10.1	11.1	7.57	
	FH12-15S-0.5SH(55)	586-0523-6-55	15	7	10.6	11.6	8.07	
	FH12-16S-0.5SH(55)	586-0531-4-55	16	7.5	11.1	12.1	8.57	
	FH12-17S-0.5SH(55)	586-0606-1-55	17	8	11.6	12.6	9.07	
	FH12-18S-0.5SH(55)	586-0530-1-55	18	8.5	12.1	13.1	9.57	
	FH12-19S-0.5SH(55)	586-0534-2-55	19	9	12.6	13.6	10.07	
	FH12-20S-0.5SH(55)	586-0524-9-55	20	9.5	13.1	14.1	10.57	
	FH12-22S-0.5SH(55)	586-0532-7-55	22	10.5	14.1	15.1	11.57	
	FH12-24S-0.5SH(55)	586-0521-0-55	24	11.5	15.1	16.1	12.57	
	FH12-25S-0.5SH(55)	586-0692-3-55	25	12	15.6	16.6	13.07	
	FH12-26S-0.5SH(55)	586-0576-2-55	26	12.5	16.1	17.1	13.57	
	FH12-28S-0.5SH(55)	586-0612-4-55	28	13.5	17.1	18.1	14.57	
Note 2	FH12-30S-0.5SH(55)	586-0525-1-55	30	14.5	18.1	19.1	15.57	
	FH12-32S-0.5SH(55)	586-0681-7-55	32	15.5	19.1	20.1	16.57	
	FH12-33S-0.5SH(55)	586-0520-8-55	33	16	19.6	20.6	17.07	
	FH12-34S-0.5SH(55)	586-0617-8-55	34	16.5	20.1	21.1	17.57	
	FH12-35S-0.5SH(55)	586-0740-4-55	35	17.0	20.6	21.6	18.07	
	FH12-36S-0.5SH(55)	586-0526-4-55	36	17.5	21.1	22.1	18.57	
Note 2	FH12-40S-0.5SH(55)	586-0527-7-55	40	19.5	23.1	24.1	20.57	
Note 2	FH12-45S-0.5SH(55)	586-0528-0-55	45	22	25.6	26.6	23.07	
Note 2	FH12-50S-0.5SH(55)	586-0529-2-55	50	24.5	28.1	29.1	25.57	
Note 2	FH12-53S-0.5SH(55)	586-0595-7-55	53	26	29.6	30.6	27.07	

Note 1 : Embossed tape reel packaging (2,000 pieces/reel).
Order by number of reels.

Note 2 : If there is no problem with the connector height, we recommend the type with the strengthened Flip-lock actuator (FH12S-∗S-0.5SH).
Standard type connector height: 2 mm
Connector height of type with strengthened Flip-lock actuator: 2.4 mm

AR0234CS

1/2.6-inch 2.3 Mp CMOS Digital Image Sensor with Global Shutter

Product Overview

For complete documentation, see the data sheet.

The AR0234CS is a 1/2.6-inch 2Mp CMOS digital image sensor with an active-pixel array of 1920 (H) x 1200 (V). It incorporates a new innovative global shutter pixel design optimized for accurate and fast capture of moving scenes at 120 frame per second, full resolution. The sensor produces clear, low noise images in both low-light and bright scenes. It includes sophisticated camera functions such as auto exposure control, windowing, row skip mode, column-skip mode, pixel-binning, and both video and single frame modes. It is programmable through a simple two-wire serial interface. The AR0234CS produces extraordinarily clear, sharp digital pictures with an industry leading Global Shutter Efficiency, and its ability to capture both continuous video and single frames makes it the perfect choice for a wide range of applications, including scanning, autonomous mobility, surveillance and industrial quality control.

Features

- Best in Class Global Shutter Efficiency
- Low Dark Current/Hot Pixels
- High Linear Full Well
- Low Operational Power
- Small Form Factor
- Built-In Statistics Engine
- Multiple Functional Modes - Row & Col Skip Modes, Pixel Binning

Benefits

- Superior Image Quality for fast-moving objects
- Reduced Total Noise Floor, Higher SNR delivering High Image Fidelity
- High Dynamic Range, delivers higher image clarity
- Suitable of Battery Powered Applications
- Ideal for Space Constrained Applications
- Offloads Image Processor Loads, provides scene details with Prog. ROI
- Application-specific Image Quality Selections with Performance/Power Trade-offs

Applications

- Gesture recognition
- 3D scanning
- Position tracking
- Machine vision
- AR/VR/MR/XR

End Products

- Autonomous Mobile Robots
- Autonomous Guide Vehicles (Drones)
- Video Doorbells
- AR/VR/MR Headsets
- Barcode Readers

Part Electrical Specifications

Product	Pricing ($/Unit)	Compliance	Status	Type	Megapixels	Frame Rate (fps)	Optical Format	Shutter Type	Pixel Size (µm)	Output Interface	Color	Package Type
AR0234CSSC00SUD20		Pb H	NEW	CMOS	2.3	120	1/2.6 inch	Global Shutter	3.0 x 3.0		Color	
AR0234CSSC00SUKA0-CP		Pb H	Active	CMOS	2.3	120	1/2.6 inch	Global Shutter	3.0 x 3.0		Color	ODCSP-83
AR0234CSSC00SUKA0-CP1		Pb H	Active	CMOS	2.3	120	1/2.6 inch	Global Shutter	3.0 x 3.0		Color	ODCSP-83
AR0234CSSC00SUKA0-CR		Pb H	Active	CMOS	2.3	120	1/2.6 inch	Global Shutter	3.0 x 3.0		Color	ODCSP-83
AR0234CSSC28SUD20		Pb H	NEW	CMOS	2.3	120	1/2.6 inch	Global Shutter	3.0 x 3.0		Color	
AR0234CSSC28SUKA0-CP		Pb H	Active	CMOS	2.3	120	1/2.6 inch	Global Shutter	3.0 x 3.0		Color	ODCSP-83
AR0234CSSC28SUKA0-CP1		Pb H	Active	CMOS	2.3	120	1/2.6 inch	Global Shutter	3.0 x 3.0		Color	ODCSP-83
AR0234CSSC28SUKA0-CR		Pb H	Active	CMOS	2.3	120	1/2.6 inch	Global Shutter	3.0 x 3.0		Color	ODCSP-83
AR0234CSSM00SUD20		Pb H	NEW	CMOS	2.3	120	1/2.6 inch	Global Shutter	3.0 x 3.0		Mono	
AR0234CSSM00SUKA0-CP		Pb H	Active	CMOS	2.3	120	1/2.6 inch	Global Shutter	3.0 x 3.0		Mono	ODCSP-83
AR0234CSSM00SUKA0-CP1		Pb H	Active	CMOS	2.3	120	1/2.6 inch	Global Shutter	3.0 x 3.0		Mono	ODCSP-83
AR0234CSSM00SUKA0-CR		Pb H	Active	CMOS	2.3	120	1/2.6 inch	Global Shutter	3.0 x 3.0		Mono	ODCSP-83
AR0234CSSM28SUD20		Pb H	NEW	CMOS	2.3	120	1/2.6 inch	Global Shutter	3.0 x 3.0		Mono	
AR0234CSSM28SUKA0-CP		Pb H	Active	CMOS	2.3	120	1/2.6 inch	Global Shutter	3.0 x 3.0		Mono	ODCSP-83
AR0234CSSM28SUKA0-CP1		Pb H	Active	CMOS	2.3	120	1/2.6 inch	Global Shutter	3.0 x 3.0		Mono	ODCSP-83
AR0234CSSM28SUKA0-CR		Pb H	Active	CMOS	2.3	120	1/2.6 inch	Global Shutter	3.0 x 3.0		Mono	ODCSP-83

CMOS CAMERA MODULES

your BEST camera module partner

Kameraanwendungen

www.KaiLapTech.com sales@KaiLapTech.com Tel: (852) 6908 1256 Fax: (852) 3017 6778

All rights reserved @ Kai Lap Technologies Group Ltd. Specifications subject to change without notice.

Kamera-Zuverlässigkeitstest

Reliability Inspection Item			Testmethode	Akzeptanzkriterium
Kategorie		Artikel		
Umwelt	Lager Temperatur	Hoch 60°C 96 Std	Temperaturkammer	Keine anormale Situation
		Niedrig -20°C 96 Std	Temperaturkammer	Keine anormale Situation
	Betriebs Temperatur	Hoch 60°C 24 Std	Temperaturkammer	Keine anormale Situation
		Niedrig -20°C 24 Std	Temperaturkammer	Keine anormale Situation
	Feuchtigkeit	60°C 80% 24 Std	Temperaturkammer	Keine anormale Situation
	Thermischer Schock	Hoch 60°C 0.5 Std Niedrig -20°C 0.5 Std Radfahren rein 24 Std	Temperaturkammer	Keine anormale Situation
Physisch	Falltest (Im freien Fall)	Ohne Verpackung 60cm	10 Mal auf Holzboden	Elektrisch funktionsfähig
		Mit Paket 60cm	10 Mal auf Holzboden	Elektrisch funktionsfähig
	Vibrations Test	50Hz X-Axis 2mm 30 Minuten	Vibrationstisch	Elektrisch funktionsfähig
		50Hz Y-Axis 2mm 30 Minuten	Vibrationstisch	Elektrisch funktionsfähig
		50Hz Z-Axis 2mm 30 Minuten	Vibrationstisch	Elektrisch funktionsfähig
	Zugfestigkeit des Kabels Krafttest	Gewicht laden 4 kg 60 Sekunden Radfahren rein 24 Std	Zugprüfmaschine	Elektrisch funktionsfähig
Elektrisch	ESD-Test	Kontaktaufnahme 2 KV	ESD-Prüfmaschine	Elektrisch funktionsfähig
		Luftentladung 4 KV	ESD-Prüfmaschine	Elektrisch funktionsfähig
	Alterungstest	On/Off 30 Sekunden Radfahren rein 24 Std	Stromschalter	Elektrisch funktionsfähig
	USB-Anschluss	On/Off 250 Mal	Einstecken und ausstecken	Elektrisch funktionsfähig

All rights reserved @ Kai Lap Technologies Group Ltd. Specifications subject to change without notice.

CMOS CAMERA MODULES

Kamerainspektionsstandard

your BEST camera module partner

Inspektionsgegenstand			Untersuchungsmethode	Inspektionsstandard
Kategorie		Artikel		
Aussehen	FPC oder PCB	Farbe	Das bloße Auge	Größere Unterschiede sind nicht zulässig.
		Zerrissen/gehackt werden	Das bloße Auge	Das Freilegen von Kupferrissen ist nicht zulässig.
		Markierung	Das bloße Auge	Klar, erkennbar (innerhalb von 30 cm Entfernung)
	Halterin	Kratzer	Das bloße Auge	Die Freilegung von Rissen im Inneren ist nicht zulässig
		Lücke	Das bloße Auge	Erfüllen Sie den Höhenstandard
		Schraube	Das bloße Auge	Stellen Sie sicher, dass Schrauben vorhanden sind (falls vorhanden)
		Schaden	Das bloße Auge	Die Freilegung von Rissen im Inneren ist nicht zulässig
	Linse	Kratzen	Das bloße Auge	Keine Auswirkung auf den Auflösungsstandard
		Kontamination	Das bloße Auge	Keine Auswirkung auf den Auflösungsstandard
		Ölfilm	Das bloße Auge	Keine Auswirkung auf den Auflösungsstandard
		Abdeckband	Das bloße Auge	Kein Problem beim Aussehen.
Funktion	Bild	Keine Kommunikation	Testboard	Nicht erlaubt
		Helles Pixel	Tafel	Im Image Center nicht erlaubt
		Dunkles Pixel	Weiße Tafel	Im Image Center nicht erlaubt
		Verschwommen	Das bloße Auge	Nicht erlaubt
		Kein Bild	Das bloße Auge	Nicht erlaubt
		Vertikale Linie	Das bloße Auge	Nicht erlaubt
		Horizontale Linie	Das bloße Auge	Nicht erlaubt
		Kleines Leck	Das bloße Auge	Nicht erlaubt
		Blinkendes Bild	Das bloße Auge	Nicht erlaubt
		Prellung	Inspektionslehre	Nicht erlaubt
		Auflösung	Diagramm	Folgt dem Diagrammstandard für ausgehende Inspektionen
		Farbe	Das bloße Auge	Kein Problem
		Lärm	Das bloße Auge	Nicht erlaubt
		Ecke dunkel	Das bloße Auge	Weniger als 100 x 100 Pixel
		Farbauflösung	Das bloße Auge	Kein Problem
Abmessungen		Höhe	Das bloße Auge	Befolgt Zulassungsdatenblatt
		Breite	Das bloße Auge	Befolgt Zulassungsdatenblatt
		Länge	Das bloße Auge	Befolgt Zulassungsdatenblatt
		Gesamt	Das bloße Auge	Befolgt Zulassungsdatenblatt

www.KaiLapTech.com sales@KaiLapTech.com Tel: (852) 6908 1256 Fax: (852) 3017 6778

All rights reserved @ Kai Lap Technologies Group Ltd. Specifications subject to change without notice.

KLT-Paketlösungen

KLT Kameramodul

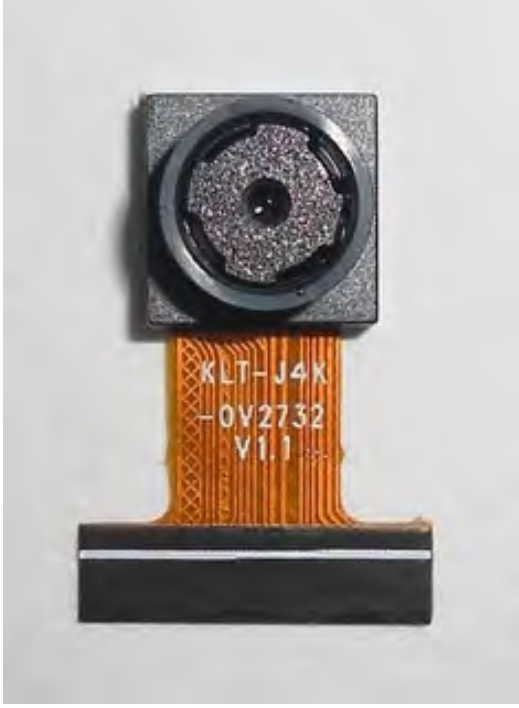

Komplett mit Linsenschutzfolie

Tablett mit Gitter und Raum

Legen Sie die Kameras auf das Tablett

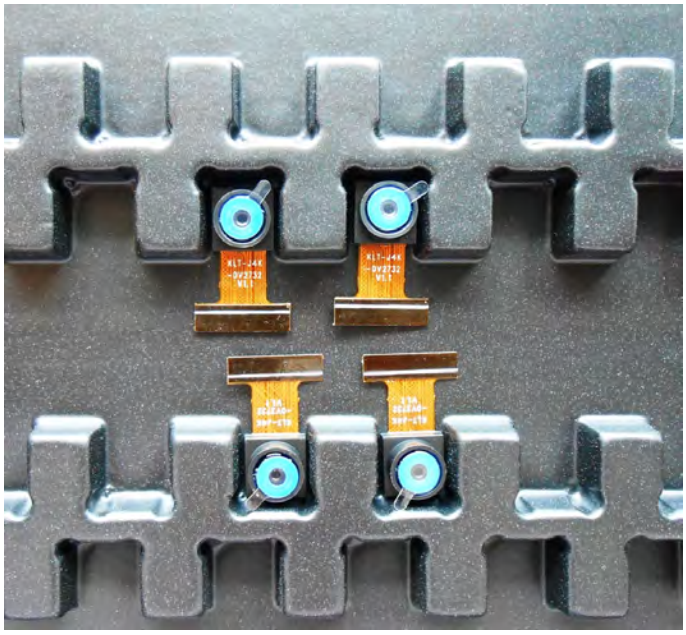

www.KaiLapTech.com sales@KaiLapTech.com Tel: (852) 6908 1256 Fax: (852) 3017 6778

All rights reserved @ Kai Lap Technologies Group Ltd. Specifications subject to change without notice.

Paketlösung für Kameramodule

Volles Tablett mit Kameras

Abdeckschale mit Deckel

In Antistatikbeutel stecken

Staubsaugen Sie den antistatischen Beutel

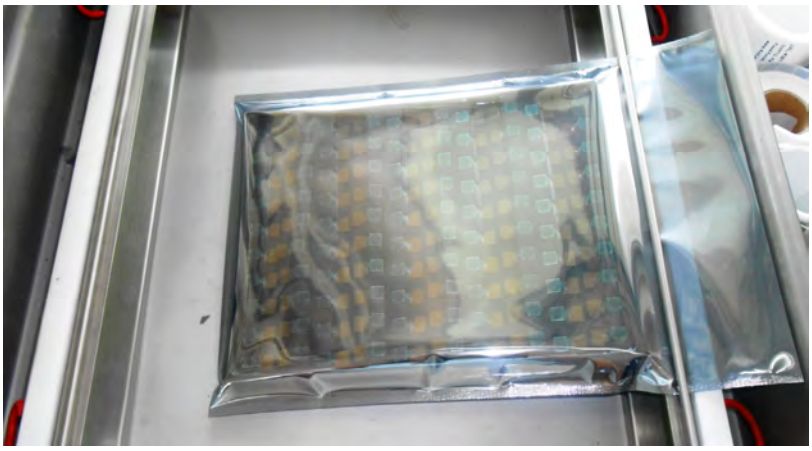

www.KaiLapTech.com sales@KaiLapTech.com Tel: (852) 6908 1256 Fax: (852) 3017 6778

All rights reserved @ Kai Lap Technologies Group Ltd. Specifications subject to change without notice.

Paketlösung für Kameramodule

Versiegelter Vakuumbeutel mit Etiketten
1. Modell und Beschreibung 2. Menge 3. Versanddatum 4. Achtung

www.KaiLapTech.com sales@KaiLapTech.com Tel: (852) 6908 1256 Fax: (852) 3017 6778

All rights reserved @ Kai Lap Technologies Group Ltd. Specifications subject to change without notice.

Paketlösung für große Bestellungen

Schaumstoffplatten zwischen die Tabletts legen

Schaumstoffplatten sind etwas größer als Tabletts

Legen Sie Schaumstoffplatten und Tabletts in die Schachtel

Schaumstoffplatten sind eng anliegende Box

www.KaiLapTech.com sales@KaiLapTech.com Tel: (852) 6908 1256 Fax: (852) 3017 6778

All rights reserved @ Kai Lap Technologies Group Ltd. Specifications subject to change without notice.

Paketlösung für kleine Bestellungen

Legen Sie die Schaumstoffplatten und Tabletts in die kleine Schachtel

Schaumstoffplatten passen gut in die kleine Box

Paket in kleiner Box für den Versand

Legen Sie kleine Kartons in größere Kartons

www.KaiLapTech.com sales@KaiLapTech.com Tel: (852) 6908 1256 Fax: (852) 3017 6778

All rights reserved @ Kai Lap Technologies Group Ltd. Specifications subject to change without notice.

Carbon Box Paketlösung

Verschließen Sie die Carbonbox

Beschriftete Schachtel mit Endverpackung

Versandfertige Karbonbox
1. Lieferadresse und Telefonnummer 2. Box-Nr. und Versanddatum
3. Zerbrechliche Vorsicht

All rights reserved @ Kai Lap Technologies Group Ltd. Specifications subject to change without notice.

Lösung für Musterbestellungspakete

Legen Sie die Probe in einen kleinen antistatischen Beutel

Stecken Sie die Anschlüsse in den kleinen antistatischen Beutel

Musteretiketten auf dem kleinen Beutel
1. Kameramodul oder Anschlussmodell 2. Lieferdatum und Menge 3. Achtung

www.KaiLapTech.com sales@KaiLapTech.com Tel: (852) 6908 1256 Fax: (852) 3017 6778

All rights reserved @ Kai Lap Technologies Group Ltd. Specifications subject to change without notice.

Steckverbinder Paketlösung für große Bestellungen

Steckverbinder in einem Rad

Steckverbinder im Rad beschriften

Das Rad passt perfekt in die Box

Steckerbox versandfertig

www.KaiLapTech.com sales@KaiLapTech.com Tel: (852) 6908 1256 Fax: (852) 3017 6778

All rights reserved @ Kai Lap Technologies Group Ltd. Specifications subject to change without notice.

CMOS CAMERA MODULES

your BEST camera module partner

Unternehmen Kai Lap Technologies (KLT)

Kai Lap Technologies Group Limited. (KLT) wurde 2009 gegründet und ist ein technologiegetriebener Hersteller der nächsten Generation, der sich auf Forschung, Design und Produktion von Audio- und Videoprodukten spezialisiert hat. KLT verfügt über 20.000 Quadratfuß automatisierte Fabriken mit 100 Mitarbeitern und einem jährlichen Durchsatz von 30.000.000 Kameraeinheiten.

KLT bietet OEM-, ODM-Design, Auftragsfertigung und baut die Kameraprodukte. Sie können uns die Anforderungen auch mit einem Handentwurf übermitteln, unser Vertrieb und unsere Technik arbeiten zusammen, um Ihre Anforderungen zu erfüllen. Wir verstehen uns als Ihr langfristiger Partner bei der Entwicklung praktischer und innovativer Lösungen.

Unser Team deckt alles von der ersten Konzeptentwicklung bis zum Massenprodukt ab. KLT ist spezialisiert auf kundenspezifisches Kameradesign, Rohmaterial, Elektrotechnik, Firmware-/Softwareentwicklung, Produkttests und Verpackungsdesign. Unsere erfahrenen strategischen Versorgungssysteme bieten eine robuste und zuverlässige Fertigungskapazität für Aufträge unterschiedlicher Größe.

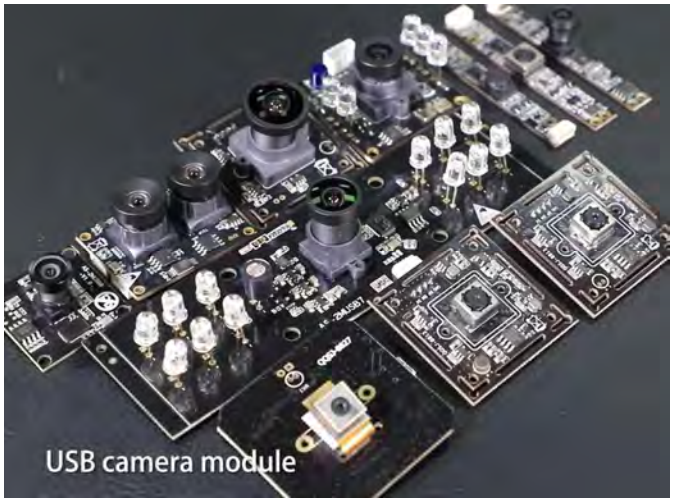

Eingeschränkte Garantie

KLT gewährt die folgende eingeschränkte Garantie, wenn Sie das/die Produkt(e) direkt von der Firma KLT oder von der Website von KLT, www.KaiLapTech.com, gekauft haben. Produkte, die von anderen Verkäufern oder Quellen gekauft wurden, fallen nicht unter diese beschränkte Garantie. KLT garantiert, dass das/die Produkt(e) bei normalem Gebrauch für einen Zeitraum von einem (1) Jahr ab dem Datum, an dem Sie das Produkt erhalten („Garantiezeitraum“), frei von Material- und Verarbeitungsfehlern sind.

Für alle Produkte, die während des Garantiezeitraums Material- oder Verarbeitungsfehler enthalten oder entwickeln, wird KLT nach eigenem Ermessen entweder: (i) die Produkte reparieren; (ii) das/die Produkt(e) durch ein neues oder generalüberholtes Produkt(e) ersetzen (Ersatzprodukt(e) sind von identischem Modell oder funktionell gleichwertig); oder (iii) Ihnen den Preis erstatten, den Sie für das/die Produkt(e) gezahlt haben.

Diese eingeschränkte Garantie von KLT ist ausschließlich auf Reparatur und/oder Ersatz zu den oben genannten Bedingungen beschränkt. KLT ist nicht zuverlässig oder verantwortlich für nachfolgende Ereignisse.

www.KaiLapTech.com sales@KaiLapTech.com Tel: (852) 6908 1256 Fax: (852) 3017 6778

All rights reserved @ Kai Lap Technologies Group Ltd. Specifications subject to change without notice.

KLT Stärke

Leistungsstarke Fabrik

Professioneller Service

Versprochene Lieferung

www.KaiLapTech.com sales@KaiLapTech.com Tel: (852) 6908 1256 Fax: (852) 3017 6778

All rights reserved @ Kai Lap Technologies Group Ltd. Specifications subject to change without notice.

KLT Strength

Powerful Factory

Professional Service

Promised Delivery

www.KaiLapTech.com sales@KaiLapTech.com Tel: (852) 6908 1256 Fax: (852) 3017 6778

All rights reserved @ Kai Lap Technologies Group Ltd. Specifications subject to change without notice.